Rak płuca – DRP
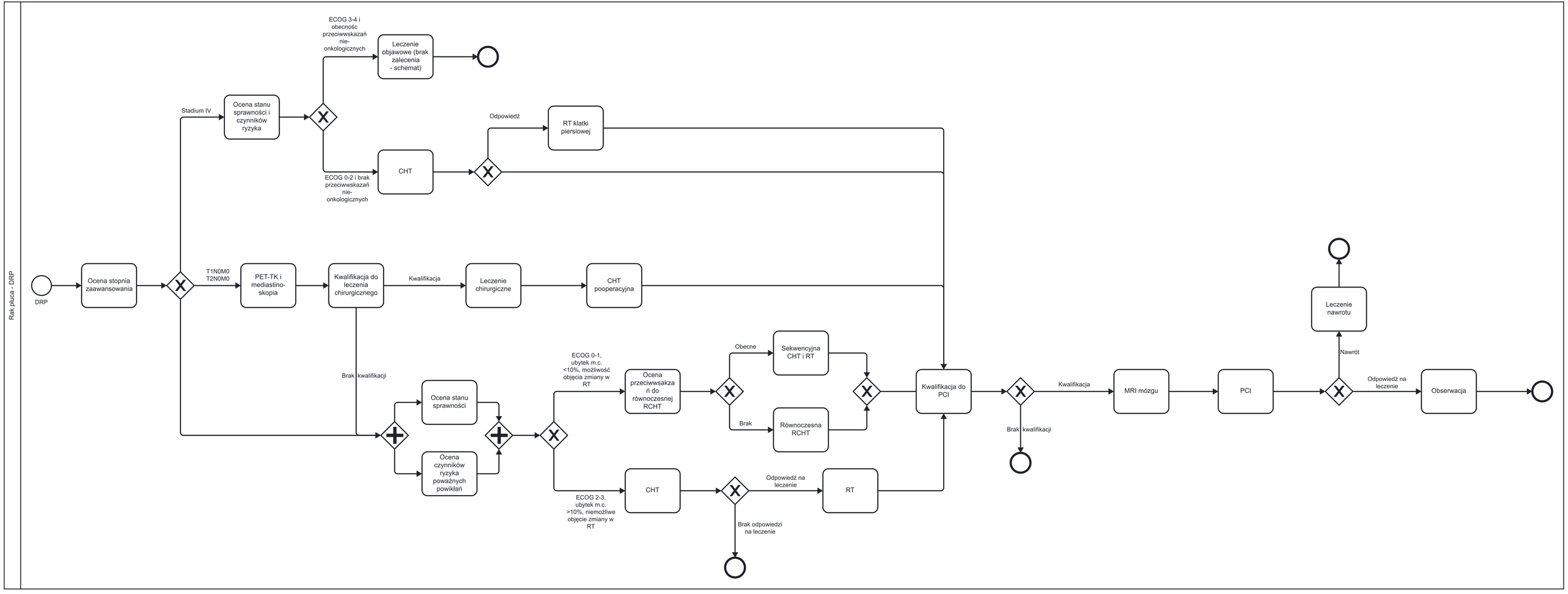
Ścieżka kliniczna